CONFIGURAÇÃO DE PENAS P/ PLOTAGEM

COR		ESP.
1	07	0,1
2	07	0,2
3	07	0,3
4	07	0,4
5	07	0,5
6	07	0,6
7	07	0,25
8	07	0,09
9	07	0,15
140	140	0,15
162	162	0,15

POÇO DE SUCÇÃO

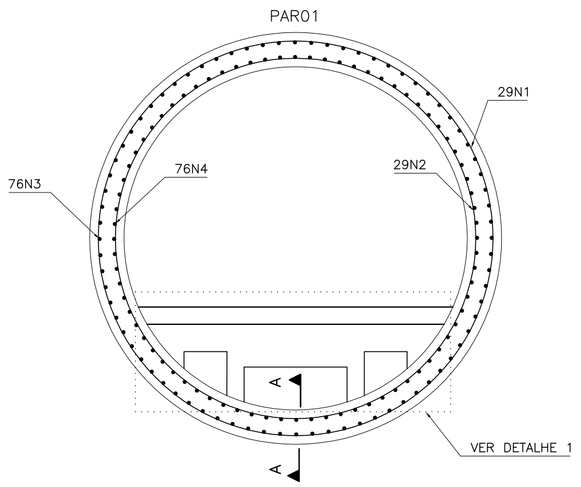

PAR01–PLANTA
ESCALA 1/25

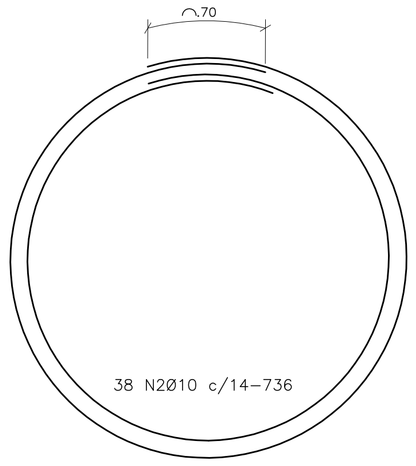

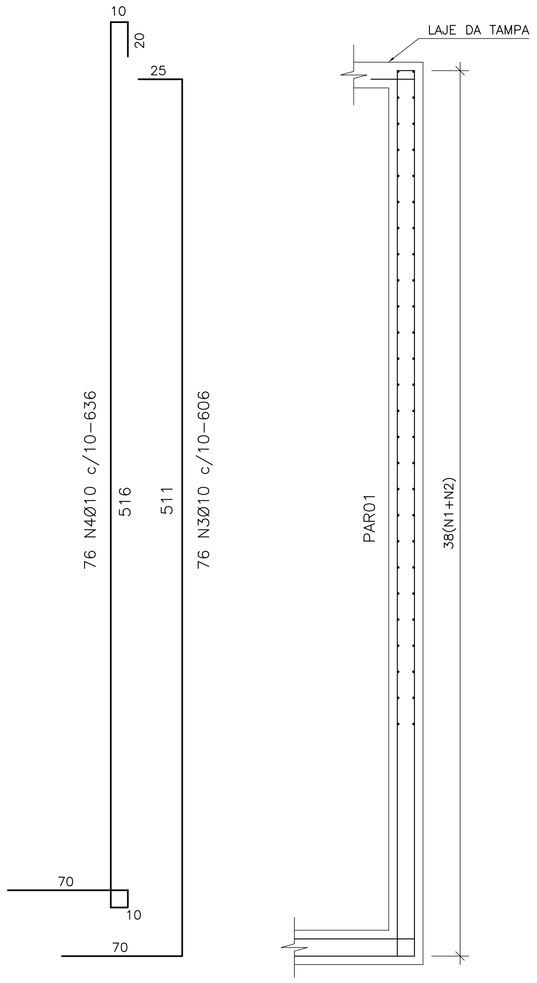

PAR01–CORTE AA
ESCALA 1/25

QUADRO DE AÇO - POÇO DE SUCÇÃO

N	ϕ	QUANT	COMPRIMENTO	
			UNIT (cm)	TOTAL (m)
1	10.0	38	736	279,68
2	10.0	38	795	302,10
3	10.0	76	606	460,56
4	10.0	76	636	483,36
5	10.0	76	VAR	174,80
6	6.3	10	VAR	29,00
7	6.3	16	VAR	16,80
8	6.3	8	VAR	20,32
9	6.3	44	VAR	52,36
10	8.0	14	250	35,00
11	8.0	10	VAR	25,00
12	8.0	6	132	7,92
13	6.3	3	60	1,80
14	8.0	13	VAR	25,22
15	8.0	13	VAR	26,13

RESUMO DE AÇO - POÇO DE SUCÇÃO

AÇO	Ø (mm)	Total (m)	Peso (kg)
CA-50	6.3	120,28	29,47
CA-50	8.0	119,27	47,11
CA-50	10.0	1700,50	1049,21
TOTAL			1125,79
TOTAL+10%			1238,37

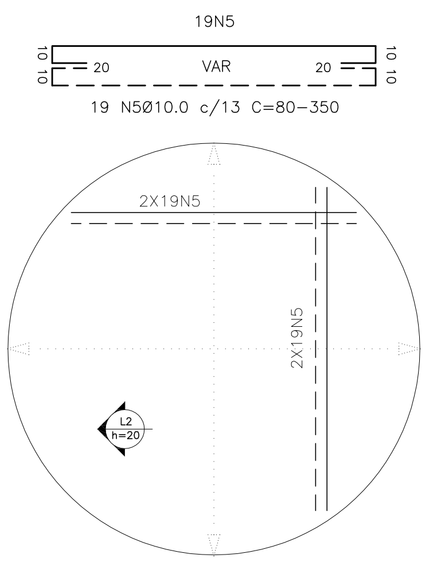

LAJE DE FUNDO–POÇO DE SUCÇÃO
ESCALA 1/25

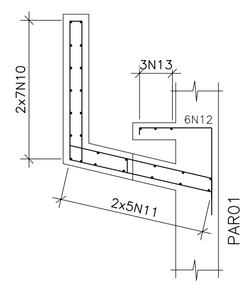

PV DE ENTRADA

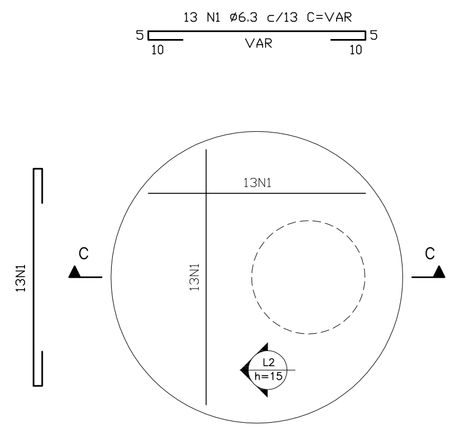

LAJE DE TAMPA–PV
ESCALA 1/25

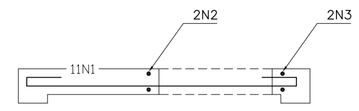

LAJE DE TAMPA–CORTE CC
ESCALA 1/25

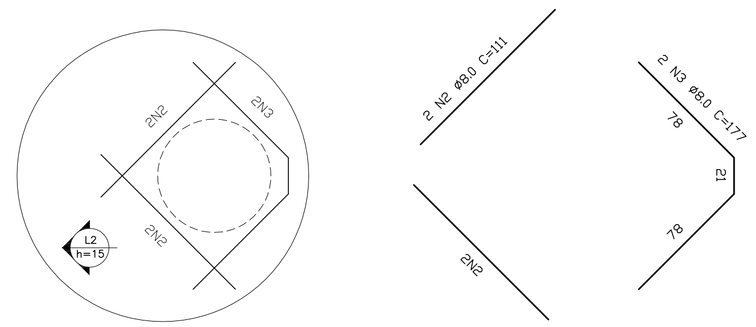

LAJE DE TAMPA–ARMADURA DE REFORÇO
ESCALA 1/25

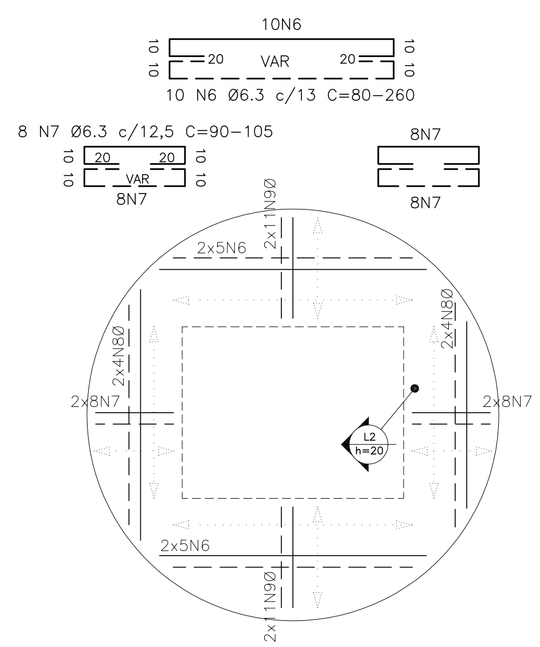

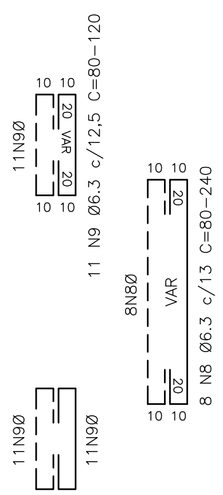

LAJE DE TAMPA–POÇO DE SUCÇÃO
ESCALA 1/25

DETALHE 1

ESCALA 1/25

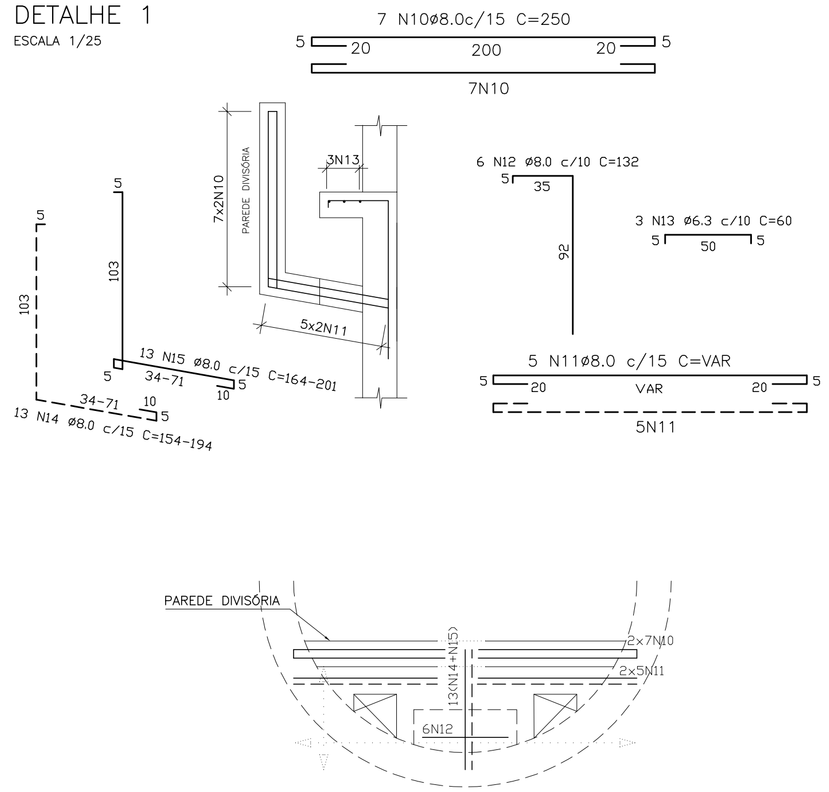

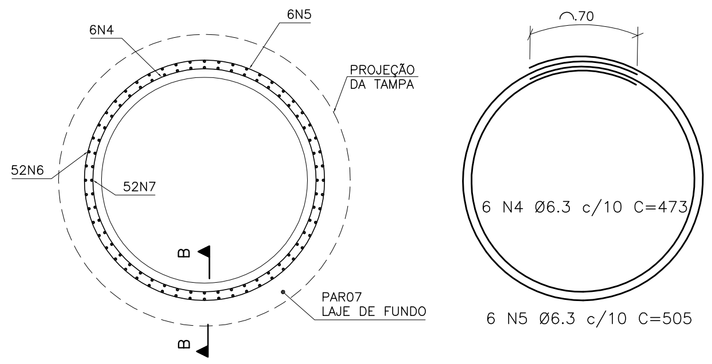

PLANTA – PAR07
ESCALA 1/25

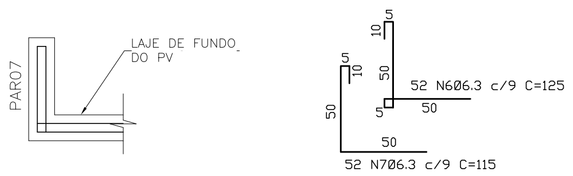

CORTE BB – PAR07/LAJE DE FUNDO
ESCALA 1/25

QUADRO DO AÇO-PV DE ENTRADA

N	Ø (mm)	QUANT	COMPRIMENTO	
			UNIT (cm)	TOTAL (m)
1	6.3	26	VAR	49,40
2	8.0	4	111	4,44
3	8.0	2	177	3,54
4	6.3	6	473	28,38
5	6.3	6	505	30,30
6	6.3	52	125	65,00
7	6.3	52	115	59,80
8	8.0	60	VAR	114,00

RESUMO DO AÇO-PV DE ENTRADA

AÇO	Ø (mm)	Total (m)	Peso (kg)
CA-50	6.3	232,88	57
CA-50	8.0	121,98	48,18
CA-50	10.0	0,00	0,00
TOTAL			105
TOTAL+10%			116

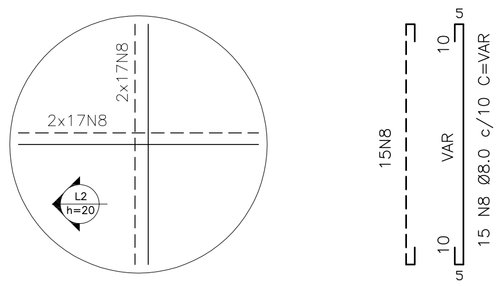

PLANTA – LAJE DE FUNDO
ESCALA 1/25

ESTE DESENHO É PROPRIEDADE DA COMPANHIA ESPÍRITO SANTENSE DE SANEAMENTO – CESAN E NÃO PODE SER COPIADO SEM SUA AUTORIZAÇÃO.

NÚMEROS	TÍTULOS
PRINCIPAIS DESENHOS DE REFERÊNCIA	

Nº	LOCAL	DISCRIMINAÇÃO	DES.	DIV.	GER.	DATA
REVISÃO						

CANCELA E SUBSTITUI O DESENHO NÚMERO:

CANCELADO E SUBSTITUÍDO PELO DESENHO NÚMERO:

CENTRO DE DOCUMENTAÇÃO
RECEBIDO: __/__/__
Nº DOC.: _____ ASS.: _____
APROVAÇÃO CESAN:
ASS.: _____ MATR.: _____
UNID.: _____ DATA: __/__/__
ESTA APROVAÇÃO NÃO ISENTA A CONTRATADA DE SUAS RESPONSABILIDADES LEGAIS.

EMITENTE:
PROJETADO: _____ COORDENADOR: _____
CREA: _____ REGIÃO: ___ CREA: _____ REGIÃO: ___
DESENHO: _____ Nº DES. PROJETISTA: _____
DATA: __/__/__
RESPONSÁVEL TÉCNICO: _____
CREA: _____ REGIÃO: ___ ART Nº: _____ DATA: _____

EMISSÃO CESAN		DATAS
PROJETADO:		05/2018
CREA: ES-8200/D		
DESENHADO:		05/2018
VERIFICADO:		05/2018
DIVISÃO: E-DPE	CARINA DA ROSS REZENDE	05/2018
GERÊNCIA: E-GPP	NESTOR ALCIDES GORZA JÚNIOR	05/2018

CESAN

MUNICÍPIO: CASTELO | DISTRITO: SEDE | BAIRRO:

NOME DO EMPREENDIMENTO: AMPLIAÇÃO E MELHORIA DO SES CASTELO

TÍTULO: ESTAÇÃO ELEVATÓRIA DE ESGOTO BRUTO I.1– EEEB–I.1
PROJETO ESTRUTURAL
ARMADURA DO POÇO DE SUCÇÃO

ESCALA:	FOLHA:	Nº CESAN	REV:
INDICADA	02/08	C–074–000–91–4–XX–0028	00